Art. 0/72-2

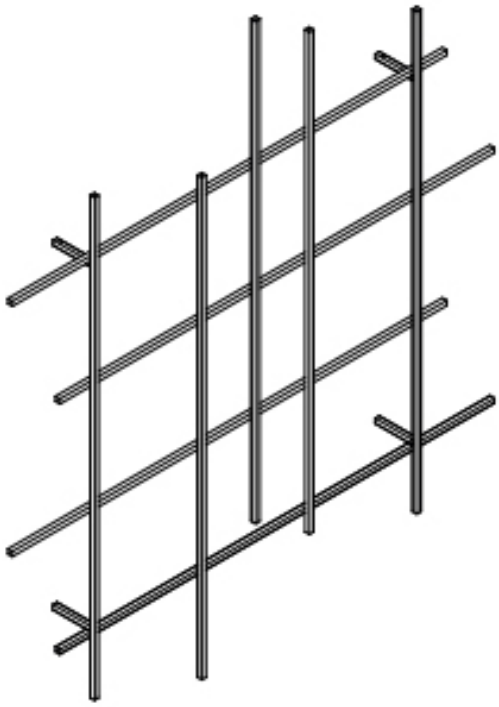

Componenti - Components - Montageanleitung - Composant - Componentes

2 x

3 x

1 x

3 x

4 x

4 x

4 x

4 x

1 x

19 x

made in Italy - patent

Art. 0/72-2

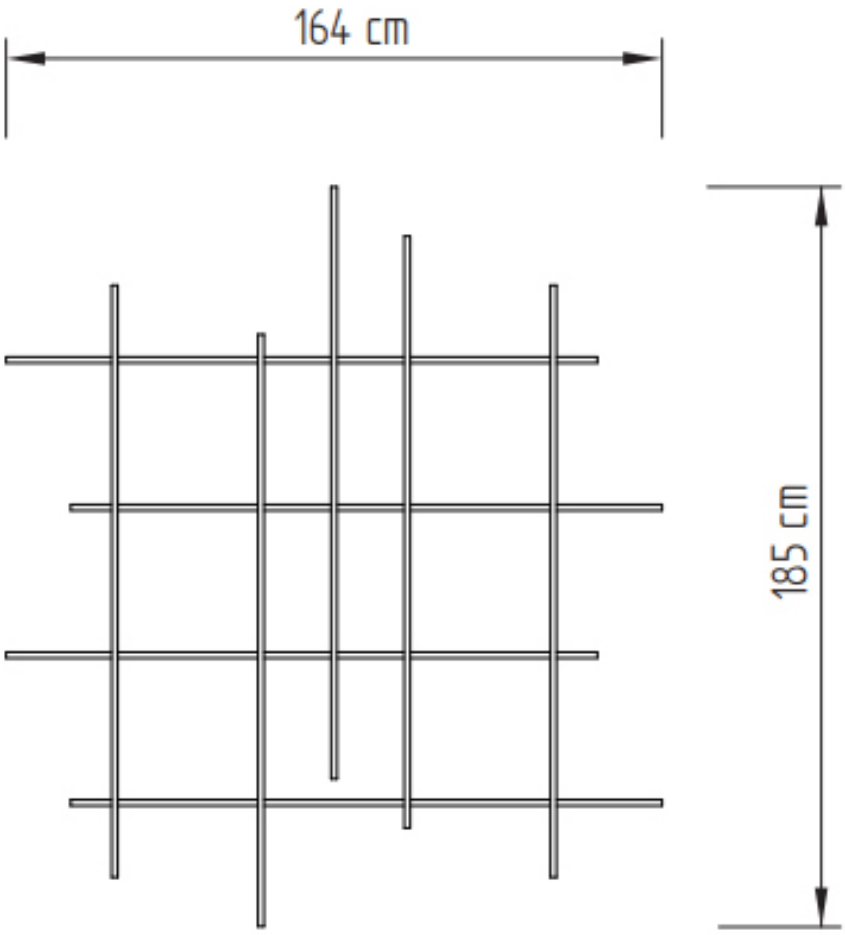

1

VISTA DA RETRO PER ASSEMBLAGGIO

I Eseguire il montaggio sopra un panno morbido. Predisporre i tubi come da schema.
Unire i tubi nei punti dello stesso colore.

REAR VIEW FOR ASSEMBLY

GB Make the assembly on a soft cloth.
Arrange the tubes as shown.
Join the tubes in the points of the same color.

HINTERANSICHT FÜR MONTAGE

D Führen Sie die Installation auf einem weichem Tuch.
Ordnen Sie die Rohre, wie dargestellt. Verbinden Sie die Rohre in den Punkten mit der gleichen Farbe.

VUE ARRIÈRE POUR LE MONTAGE

F Effectuer l'installation sur un chiffon souple.
Disposer les tubes comme indiqué.
Joindre les tubes dans les points de la même couleur.

VISTA PARTE POSTERIOR PARA EL MONTAJE

ES Ejecutar la instalación sobre un paño suave. Colocar los tubos como mostrado.
Juntar los tubos en los puntos del mismo color.

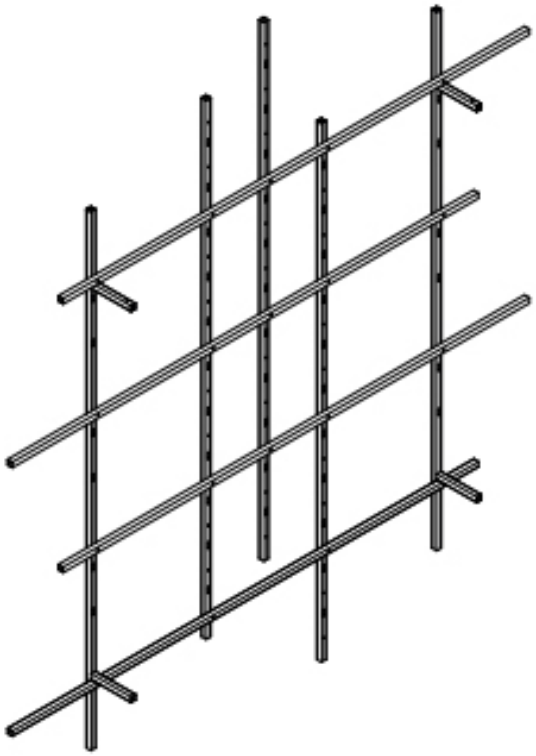

made in Italy - patent

2

SCHEMA DI FORATURA PARETE
FORO DIAMETRO 8mm

PLAN OF WALL'S DRILLING
HOLE DIAMETER 8 mm

SCHEMA DE PERCEMENT DU MUR
TROU DIAMETRE 8mm

ESQUEMA PARA HACER LOS AGUJEROS
AGUJERO DIAMETRO 8mm

SCHEMA FUR DIE WANDBOHRUNGEN
DIAMETER 8mm

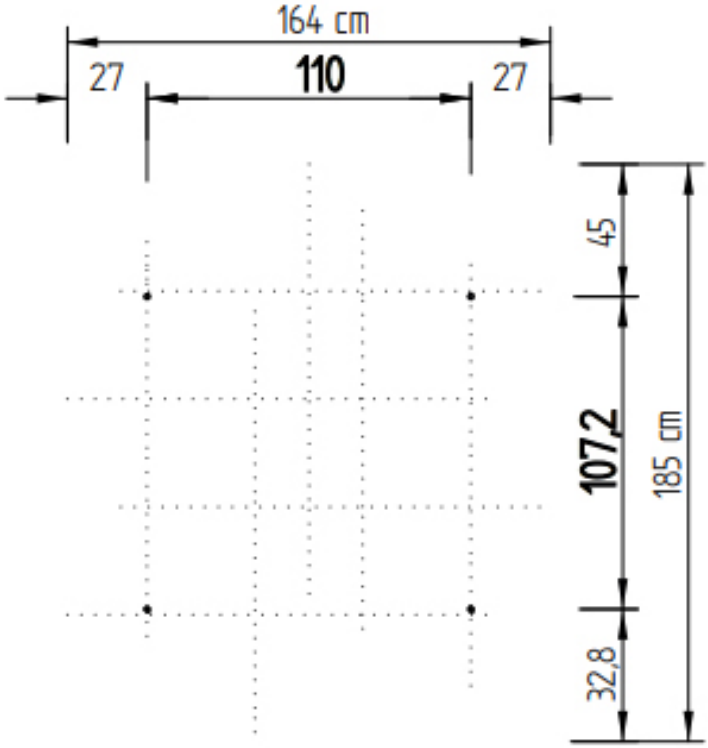

3

AVVITARE I SUPPORTI
ALLA PARETE

SCREW THE SUPPORTS
TO THE WALL

VISSER LES SUPPORTS
AU MUR

ATORNILLAR LOS SOPORTES
A LA PARED

SCHRAUBEN DIE HALTERUNGEN
AN DER MAUER

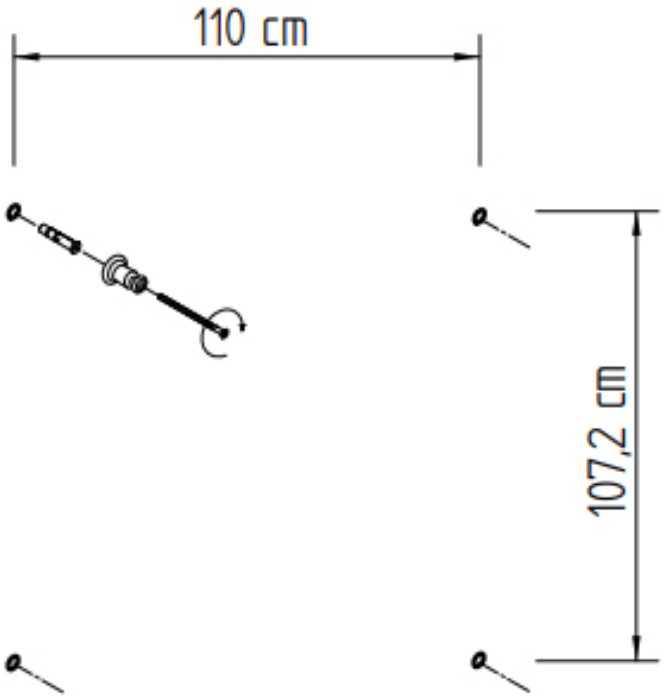

made in Italy - patent

Art. 0/72-2

4

INFILARE LA STRUTTURA AI SUPPORTI

PLACE THE STRUCTURE TO THE SUPPORTS

ENFILER LA STRUCTURE DANS LES SUPPORTS

ITRODUCIR LA ESTRUCTURA EN LOS SOPORTES

STEKEN DIE STRUCKTUR IN DEN HALTERUNGEN

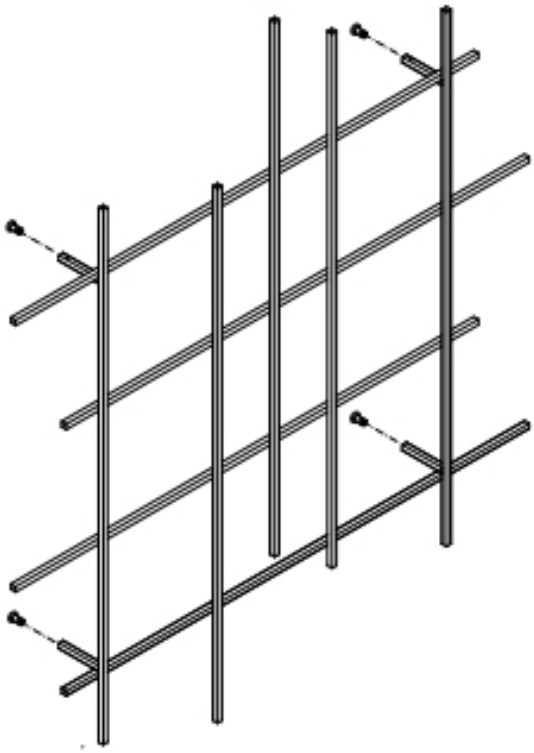

5

FISSARE LA STRUTTURA
CON LE VITI

FIX THE STRUCTURE
WITH THE SCREWS

FIXER LA STRUCTURE
AVEC LES VIS

FIJAR LA ESTRUCTURA
CON LOS TORNILLOS

VERSCHRAUBEN DIE STRUCKTUR
MIT DIE SCHRAUBEN

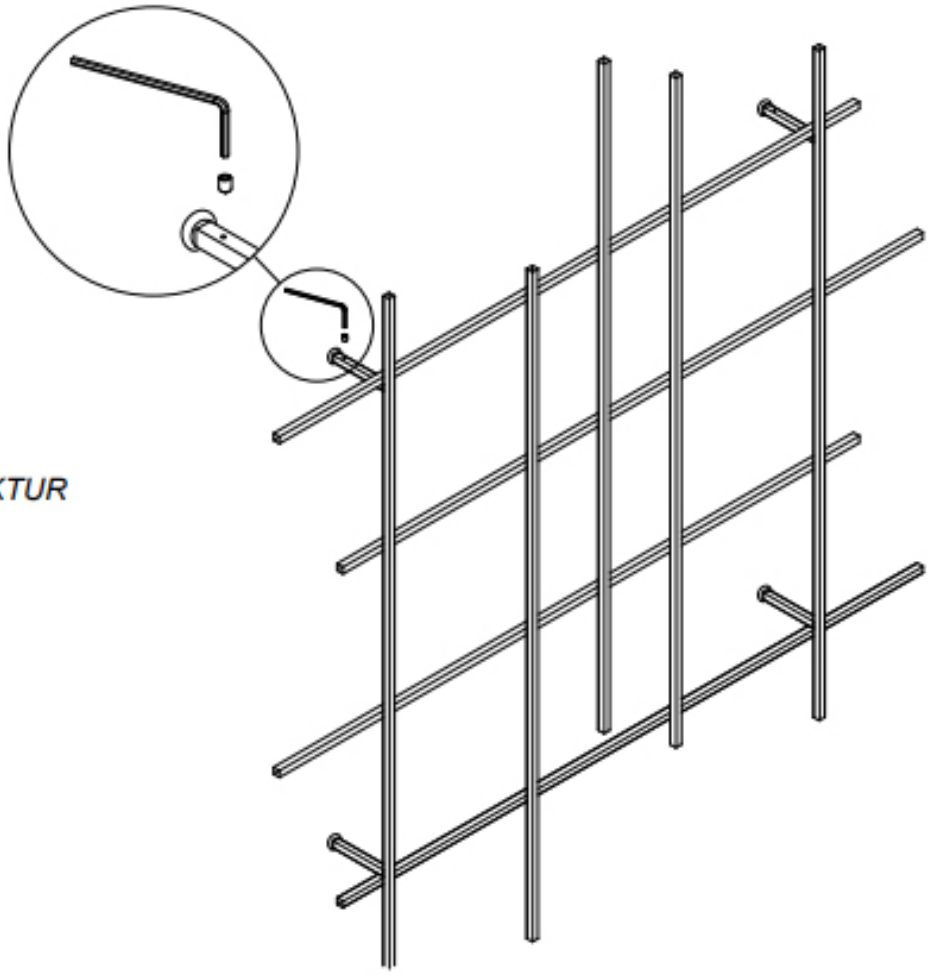

made in Italy - patent

6

INSERIRE I CONTENITORI
INSERT THE BOXES
ENFILER LES BOITES
INTRODUCIR LOS CONTENESORES
STECKEN SIE BEHALTER

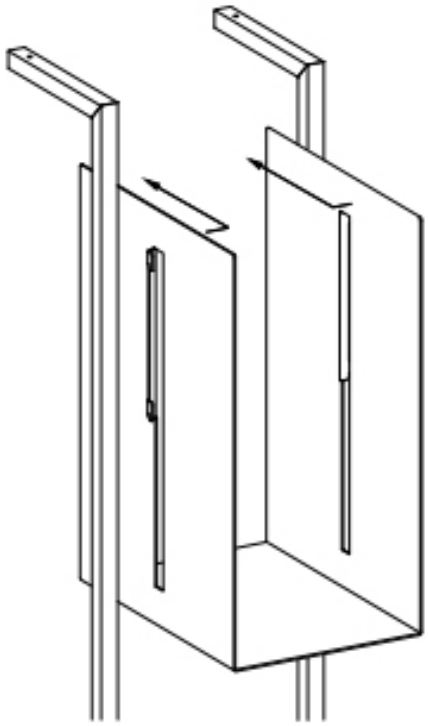

E AGGANCIARLI SUL RETRO NEGLI APPOSITI FORI
ALL'ALTEZZA DESIDERATA

HOOK THEM TO THE BACK HOLES
AT THE DESIDERED HEIGHT

ACCROCHEZ-LES AUX TROUS POSTERIEURS
AU L'HEUTEUR DESIREE

ENGANCHARLOS EN LOS AGUJEROS POSTERIORES
A L'ALTURA DESEATA

HANGEN SIE IN AUF DIE HINTERLOCHEN
AN DER GEWUNSCHTE HOHE

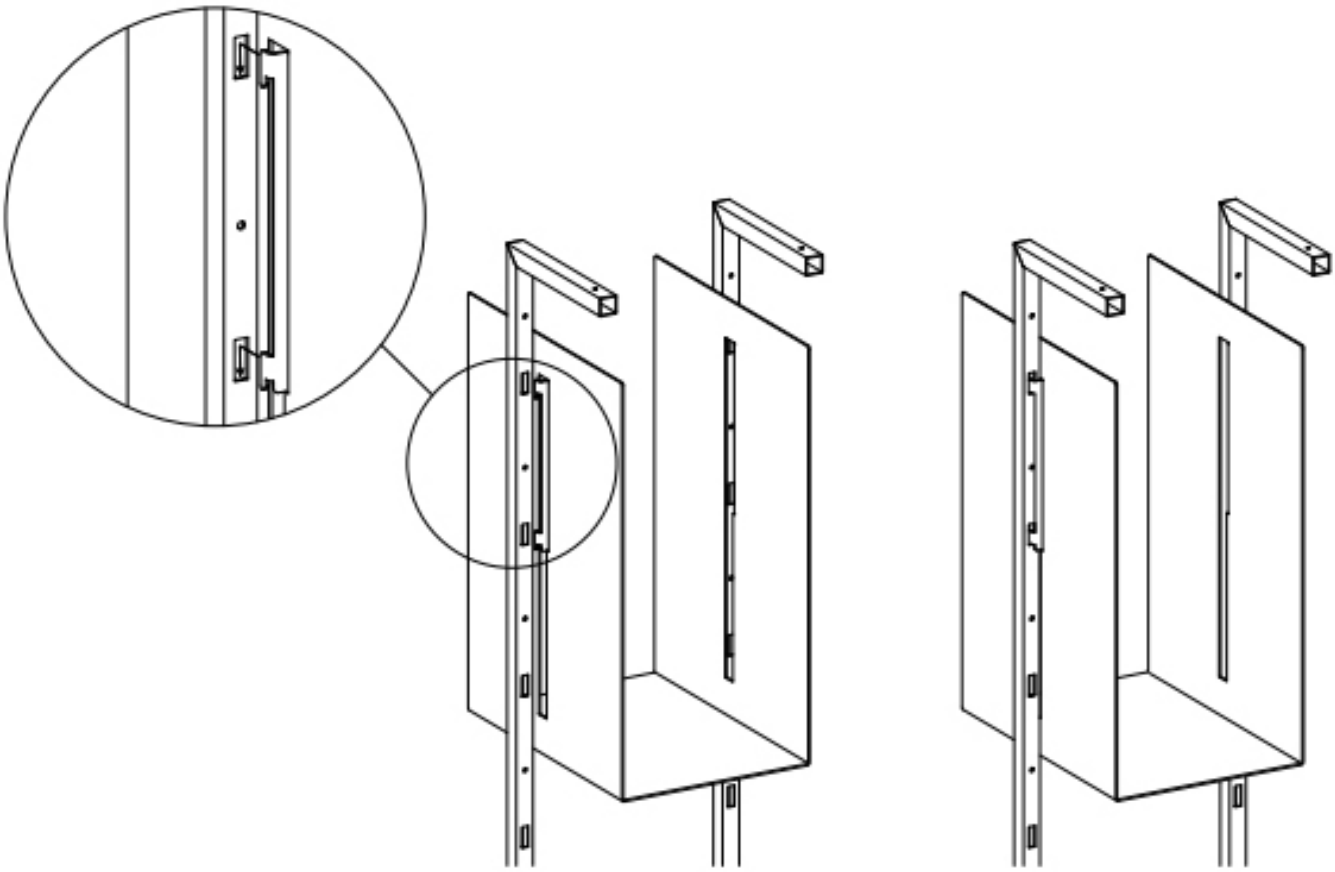

made in Italy - patent

INFORMAZIONI GENERALI

Su questa scheda prodotto troverete le caratteristiche tecniche dei materiali da noi usati, le avvertenze che vi permetteranno una corretta installazione e un buon mantenimento del mobile. Tali avvertenze devono essere lette prima dell'installazione.

ATTENZIONE

- Prima dell'installazione verificare che il pavimento sia sufficientemente regolare da consentire un'installazione ad esso perpendicolare per garantire la stabilità del mobile
- la libreria non può essere utilizzata impropriamente e non saremo responsabili di eventuali danni causati dall'uso improprio della stessa
- L'eventuale installazione errata libera il produttore da ogni responsabilità.
- Trattandosi di mobili per uso domestico fare attenzione perchè una eccessiva e continua sollecitazione all'acqua può creare delle alterazioni al prodotto.
- Alla fine del suo utilizzo non disperdere il mobile nell'ambiente, ma chiamare l'azienda comunale di smaltimento rifiuti solidi urbani per il suo trasporto e smaltimento

PRECAUZIONE D'USO

- Non salire con i piedi sul mobile e sui suoi ripiani.
- Non esporre il mobile a fonti di calore superiori ai 50°C
- Controllare periodicamente il serraggio di viti e ingranaggi

MANUTENZIONE DELLE STRUTTURE

- pulire utilizzando solo un panno morbido inumidito con acqua. Non utilizzare ne detersivi in polvere o crema, ne detergenti liquidi a base alcolica o ammoniacale

GENERAL INFORMATION

On this product card you will find the technical characteristics of the material that we use, the instructions that will ensure taht the unit installed correctly and kept well mainteined.
These instruction must be read prior to the installation.

ATTENTION

- before the installation ensure that the floor is regular enough to allow an installation perpendicular to it to ensure the stability of the mobile
- library may not be used inappropriately and we are not responsible for any damage caused by the improper use of the same
- Incorrect installation of the product frees the manufacturer from all responsability.
- Remember that the unit is a piece of furniture for home use and may therefore be subject to damage in the event of continuos & axcessive contact with water and other fluids.
- When no longer required for use do not disperse the units in the environment, instead call the council household waste disposal departement who will take it to rubbish tip or recycling plant.

PRECAUTIONS FOR USE

- Don't climb onto the unit or its shelves.
- Don't expose the edges to heat sources of more than 50°C
- Periodically check screws and devices tightening.

STRUCTURES

- Use a soft cloth moistened with water. Do not use powder, cream, alcohol or ammonia detergents which could damage the surfaces of shelves.

SCHEDA PRODOTTO

DENOMINAZIONE MERCEOLOGICA DEL PRODOTTO:
LIBRERIA COMPONIBILE
MATERIALI IMPIEGATI:

CONTENITORI:	lamiera spessore 1,5 mm. DD11
TUBI:	Acciaio saldato a freddo UNI 7947 DIN 2394 DIN 2395
CONTENITORI:	Pannello Ecologico di particelle di legno riciclato 100% come definito dalla norma UNI EN 309 - CLASSE "E 1", finitura melaminica effetto legno o colorata Spessore 18 e 25 mm.
FINITURA:	vernice epossidica cotta a forno 180°
BORDO & PUNTALI:	Materiale termoplastico (ABS),
BOCCOLE:	Alluminio anticorodal Serie 6000
COLLE:	Colla vinilica a base acquosa
PORTATA MASSIMA:	kg 10,00 per ogni ripiano

PRODUCT DATASHEET

DENOMINATION OF THE GOODS:
MODULAR BOOKCASE

MATERIALS USED:

BOXES:	Steel sheet 1,5 mm. thickness DD11
TUBE:	Steel welded shaped coldrolling UNI 7947 DIN 2394 DIN 2395
BOXES	Ecological particleboard panels made by 100% recycled wood as defined by UNI EN 309 - CLASSE "E 1" finished with melamine paper 18 or 25mm. thickness
FINISHING:	epoxy powder caoting baked at 180°
EDGE & INSERT:	Thermoplastic (ABS)
KNOBS:	Aluminium anticorodal 6000 series
ADHESIVE:	Water based vinyl glue
MAX LOADING:	kg 10,00 each shelf

made in Italy - patent